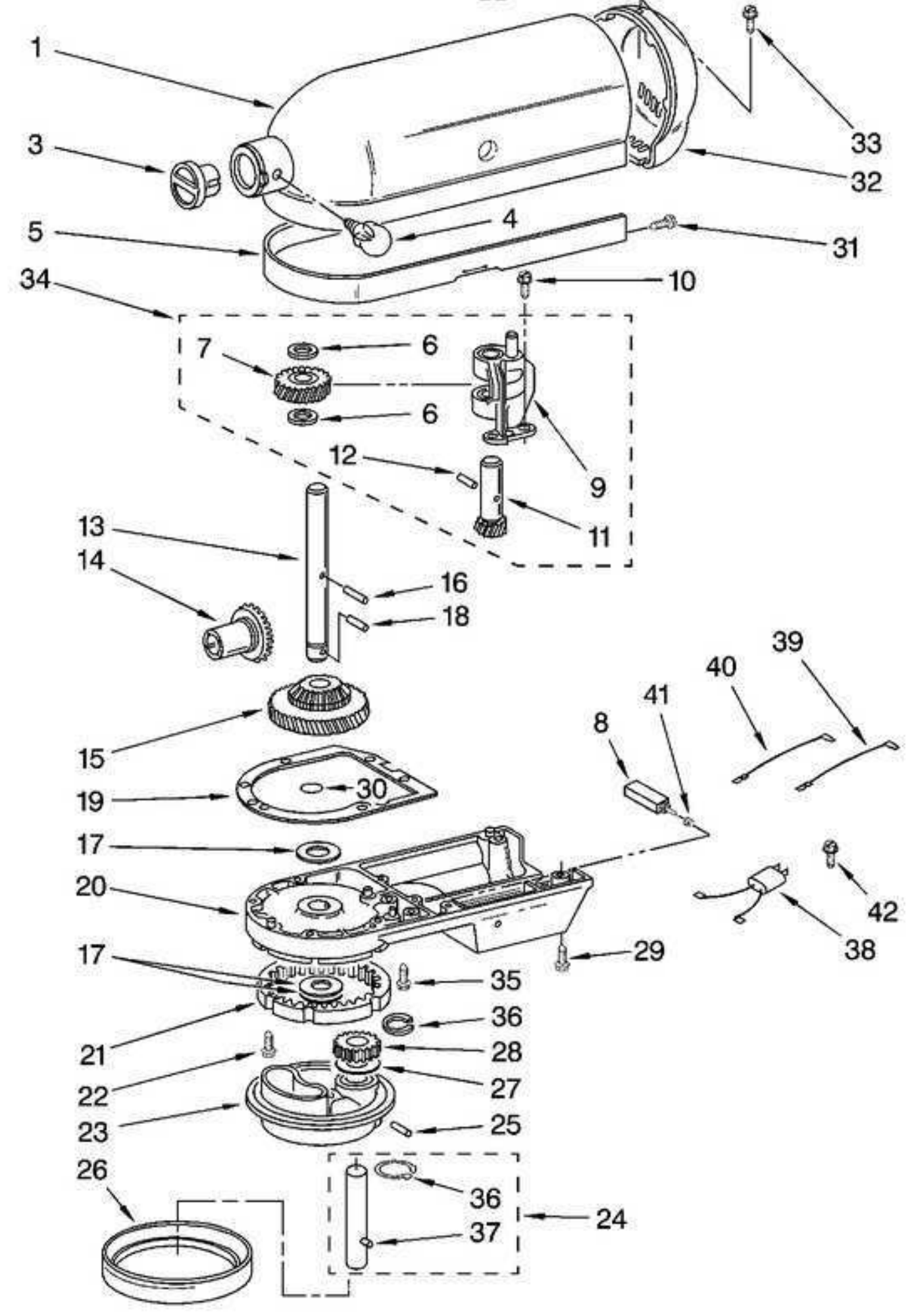
1
3
5
34
7
6
6
12
9
11
13
14
16
18
15
19
30
17
20
17
21
22
23
26
33
32
4
31
10
39
40
41
8
42
38
29
35
36
28
27
25
36
37
24

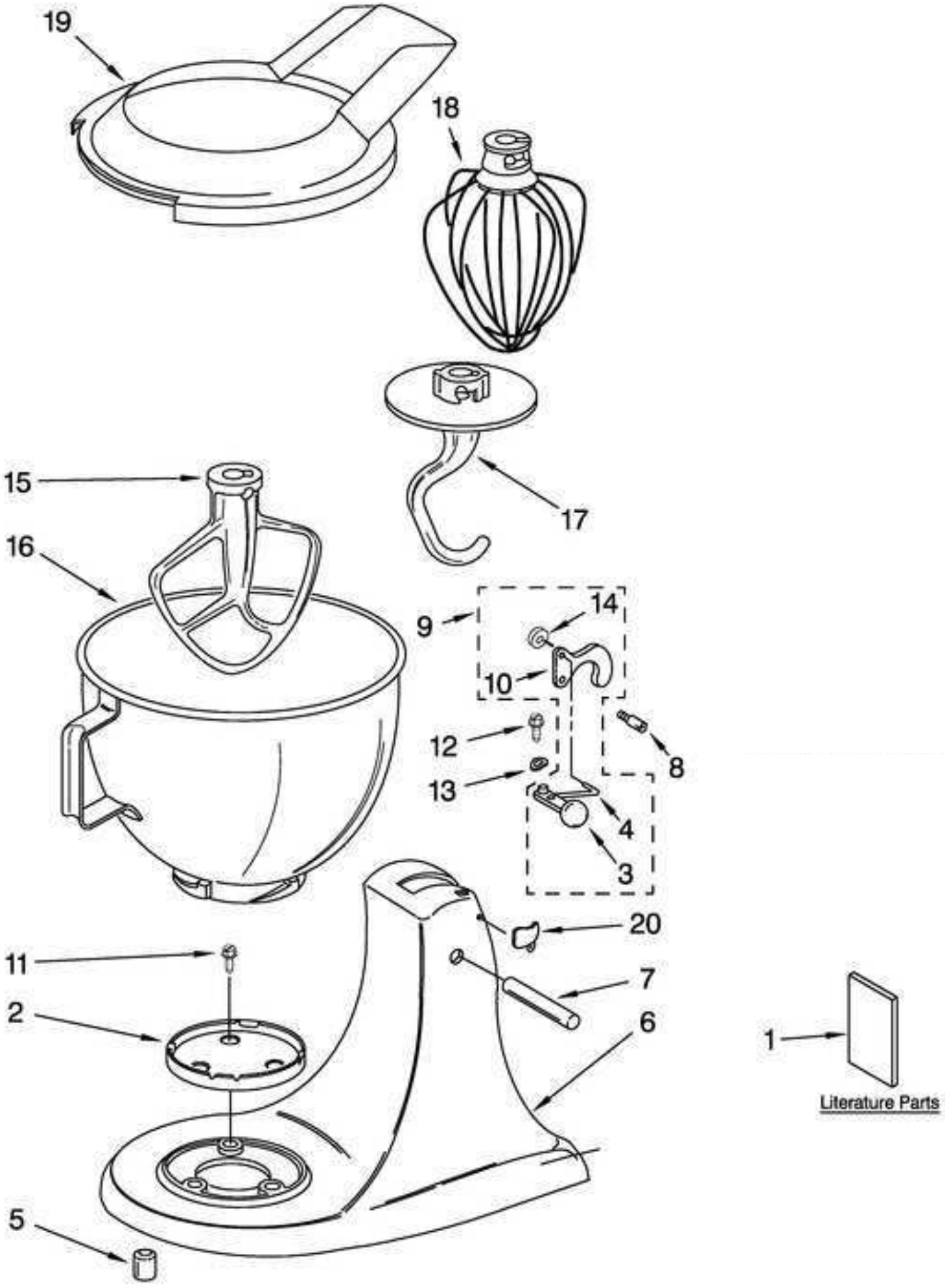
19
18
17
15
16
9
14
10
12
8
13
4
3
20
11
7
2
6
1
Literature Parts
5

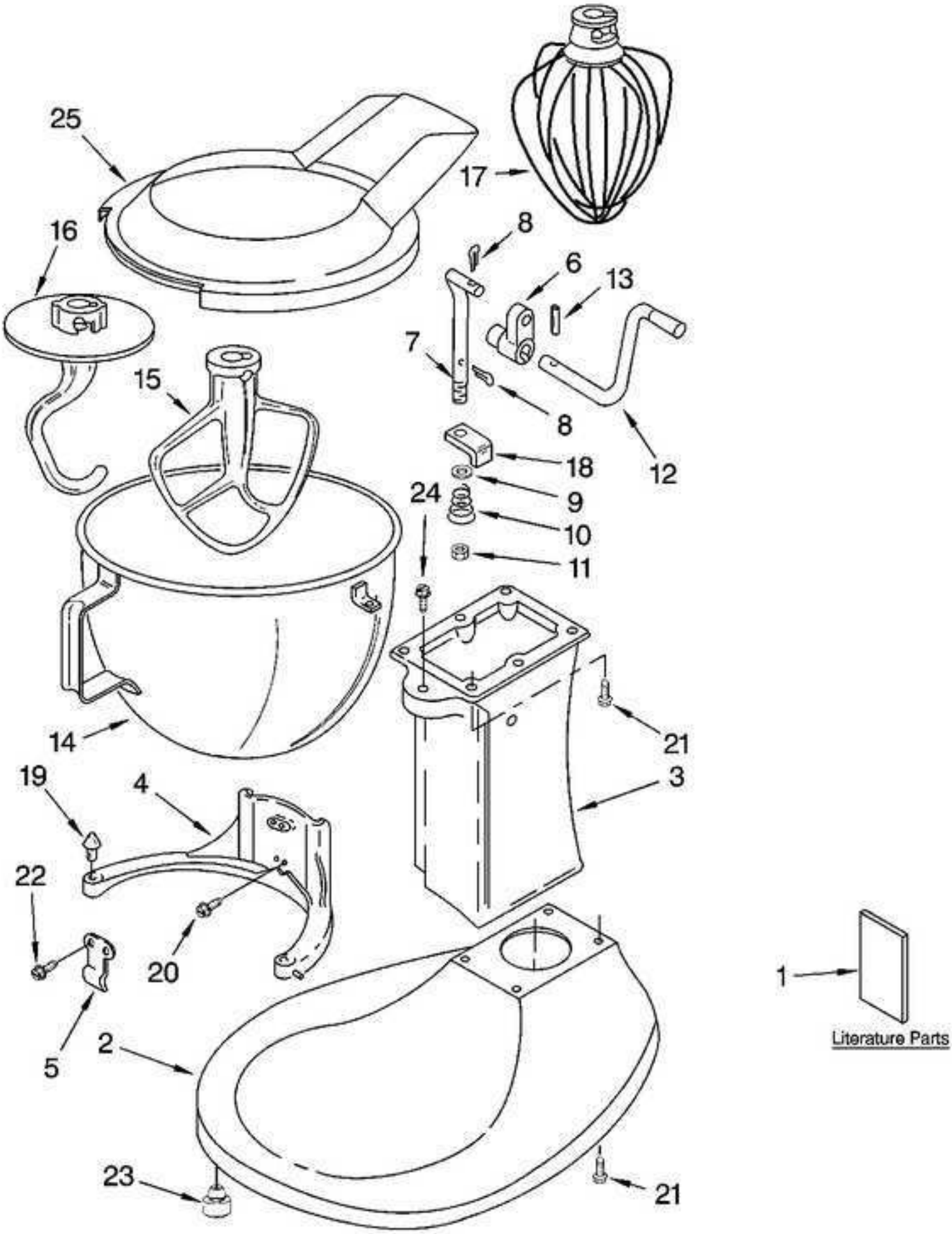
25
17
16
8
6
13
7
8
15
12
18
9
24
10
11
14
21
19
4
3
22
20
1
Literature Parts
5
2
23
21

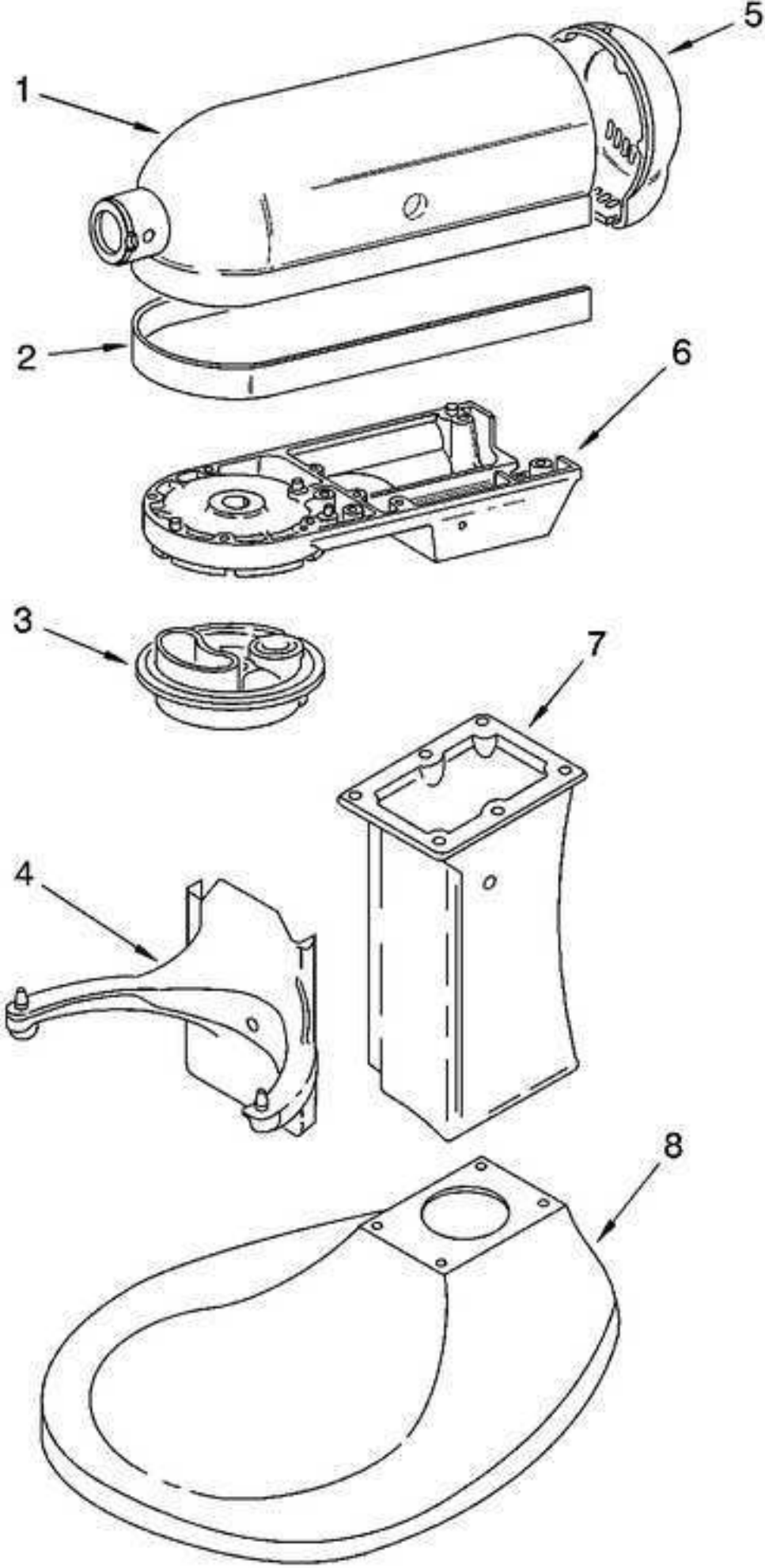
1
2
3
4
5
6
7
8

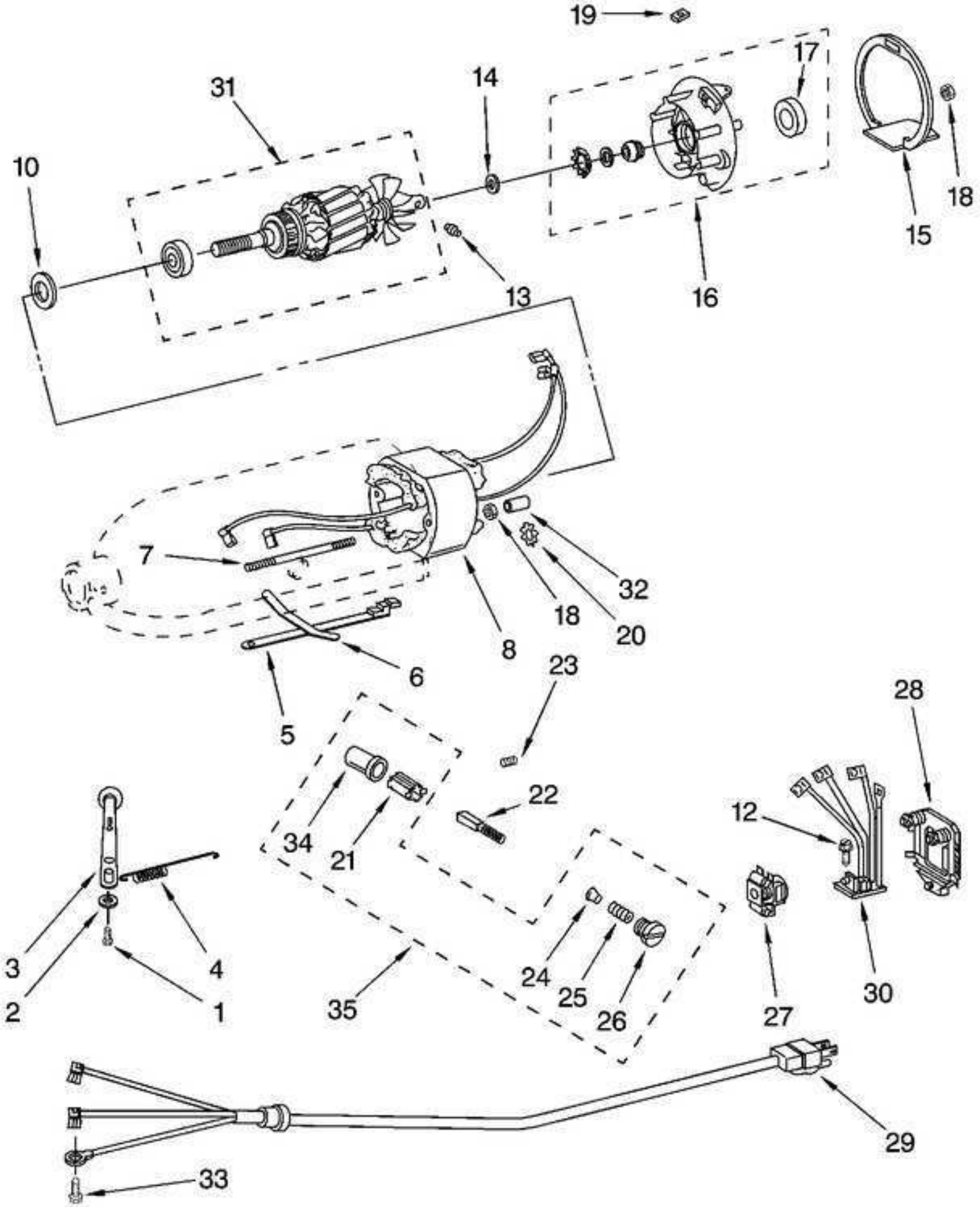
19
17
31
14
10
18
15
13
16
7
32
18
20
8
6
23
5
28
22
12
34
21
3
4
24
25
30
2
1
35
26
27
29
33